plafondbevestiging S 100 mm
Oppervlakte finish: **chroom** Artikelnummer: **27393000**

Beschrijving

- lengte: 100 mm
- schacht Ø: 27 mm
- toepassingsdoel: geschikt als bevestiging en als verlenging van bevestiging
- van messing
- aansluiting: G ½

Artikeldetails

Vrijblijvende advies verkoopprijs excl. BTW	64,10 €
Vrijblijvende advies verkoopprijs incl. BTW	77,56 €

Designprijzen

Productfoto



Maattekening

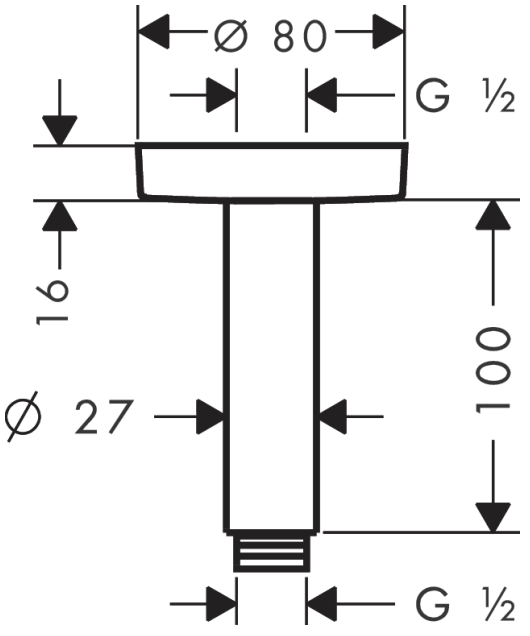

plafondbevestiging S 100 mm
Oppervlakte finish: **chroom** Artikelnummer: **27393000**

Explosietekening

Bouwjaar: **>12/20**

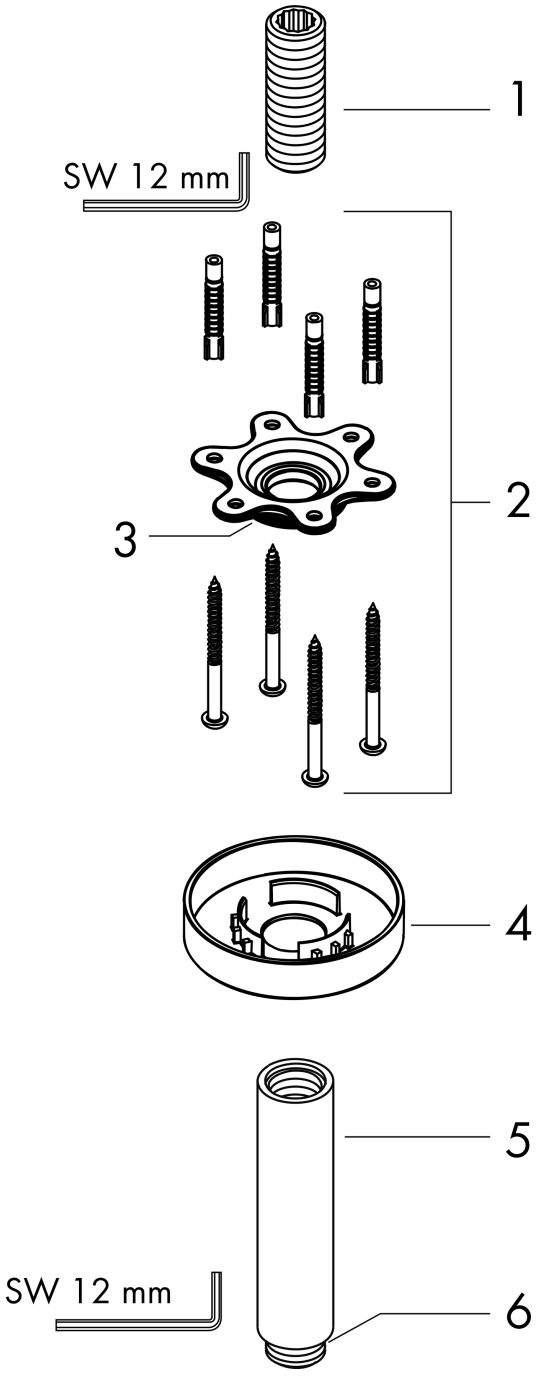

plafondbevestiging S 100 mm
Oppervlakte finish: **chroom** Artikelnummer: **27393000**



Reserveonderdelenlijst

Bouwjaar: **>12/20**

Regel	Beschrijving	Artikelnummer	Prijs incl. BTW	VE
1	aansluiting	95188000	-	1
2	bevestigingsmateriaal	95208000	-	1
3	O-ring 34x2	98383000	-	1
4	rozet Ø 80 mm	92122000	-	1
5	douche-arm	27479000	-	1
6	O-ring 16x2	98133000	-	1